Historia zmian						
Etap rys.		Data	Pole	Opis	Wprow.	Zatw.
Rewizja	Zmiana rys.					
-	-	-	-	-	-	-

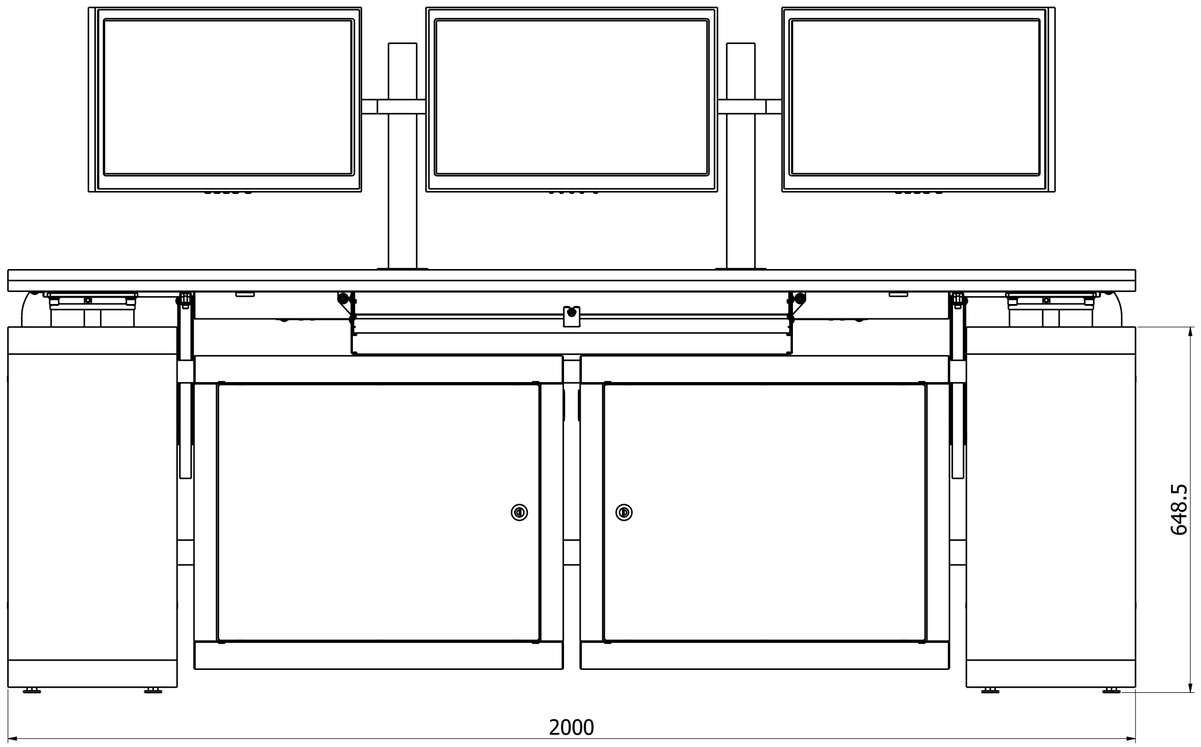

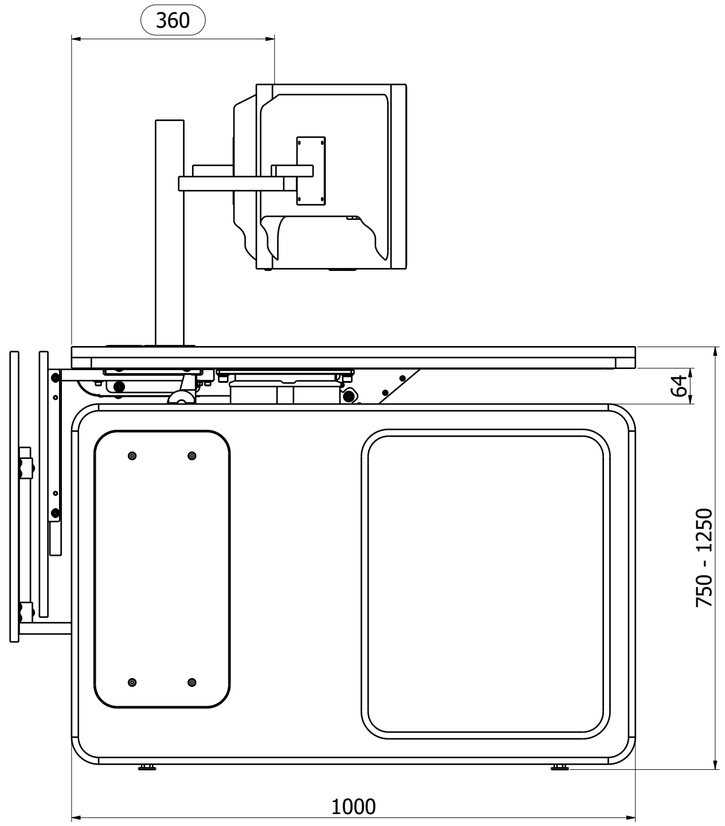

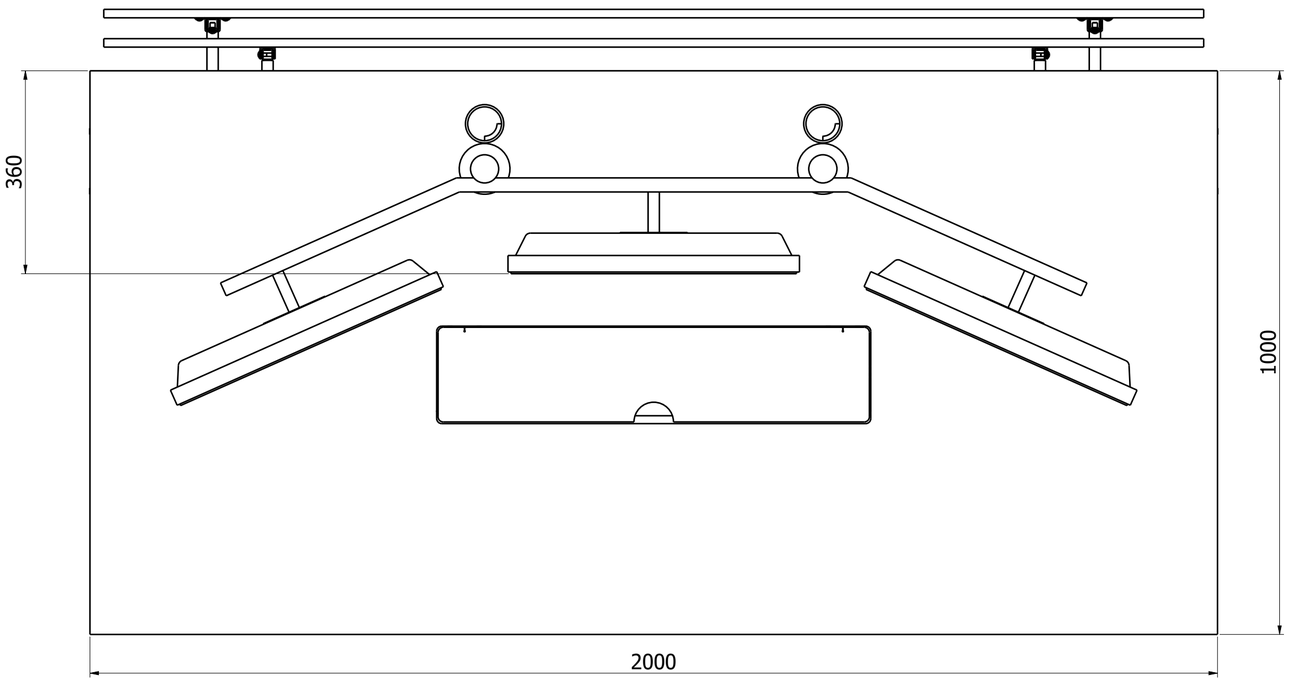

Poz	Nazwa elementu	Nr rys/norma	Rev	Ilosc	Material	Powloka	Masa	Uwagi/indeks
15	Uchwyt biurkowy dla 3 monitorów 19" - 27"	SV11	00	1		-	22.2	EDBAK
14	Sruba imbusowa M10X30 8.8	PN/M-82302	-	8		Fe/Zn5	0.253	M1F-00-0007-F
13	Podkladka 10,2 sprezysta	PN/M-82008	00	8		Fe/Zn5	0.015	M1F-04-0001-F
12	Podkladka 10,5	PN/M-82006	00	8		Fe/Zn5	0.027	M1F-04-0002-F
11	Przesłona górna kpl	9002-53-00	00	1		-	109.3	-
10	Przesłona dolna kpl	9002-47-00	01	1		-	119.6	-
9	Blat 2000x1000 kpl	9002-38-00	00	1		-	326.0	-
8	Łącznik koryt	9002-34-00	00	1		-	2.1	-
7	Koryto przycisków kpl	9002-27-00	00	1		-	79147.7	-
6	Koryto kablowe kpl	9002-24-00	00	1		-	116930	4.1
5	Wieszak kpl	9002-20-00	00	2		-	9.1	-
4	Szafka PC G=300	9002-10-00	00	2		-	335755	0.1
3	Moduł boczny kpl	9002-02-02	00	1		-	184203	27.1
2	Moduł boczny kpl	9002-02-01	00	1		-	184203	27.2
1	Monitor 22" - dla info	-		3			198.6	-

Odchylki wymiarow nietolerowanych ISO 2768-mK								
Wymiar	0,5-3	3-6	6-30	30-120	120-400	400-1000	1000-2000	>2000
Tolerancja	±0,1	±0,1	±0,2	±0,3	±0,5	±0,8	±1,2	±2

	Nazwisko	Podpis	Data
Konstruowal	J.Zduniak		20.04.2021
Kreslil	J.Zduniak		27.08.2021
Sprawdzil	L.Grabarczyk		20.04.2021
Zatwierdzil	S.Norek		20.04.2021

Material: - | Gatunek mat. | Norma mat.

Powloka: - | Grubosc mat.: - | Rodzaj dokumentu: Rys. zlozeniowy

Masa: 41447443.45 kg | Powierzchnia: 4677.2 dm^2 | Format: A2 | Jezyk: PL

ISO 1101:2012 | CREO 2.0 | Numer rysunku klienta: - | Arkusz: 1 | Skala: 0.20

ZPAS GROUP

Nazwa rysunku: Pulpit Concept

Numer rysunku: 9002-01-00

Rew.: 01

9002-01-00_PULPIT

Wlasnosc ZPAS S.A. Kopiowanie, przekazywanie osobom trzecim bez zezwolenia zabronione.